ERO-BK-DOR

Distribuidor para Fibra Óptica DOR.

Para Interconexión y Empalme.

1. INTRODUCCION

Este documento tiene como objetivo proveer la información suficiente de los distribuidores de fibra óptica modelo DOR.

La caja de interconexión y empalme (DOR), combina los beneficios de una caja de conexiones y una caja de empalmes (1RU), en una sola. Este producto de diseño costo-beneficio óptimo, reduce el número de cajas a instalar, ahorrando el espacio costoso en unidades de rack (UR).

El distribuidor de fibra óptica DOR, es un producto para montaje en rack / bastidor, con charola deslizable tipo cajón, usado en aplicaciones de telecomunicaciones (ANSI/EIA/TIA, ISO), en los cuartos de inter-conexión principal e intermedio.

Color Negro (estándar) y otros bajo pedido.
Pintura texturizada Electrostática

Optical Distribution Frame Rack Mount DOR

Para optimizar la flexibilidad del diseño, las placas abatibles presentan y permiten módulos acopladores intercambiables para los diferentes conectores existentes en la industria como los SC, FC, LC, ST, MTRJ, etc.

Los distribuidores de fibra óptica **DOR**, de 1 hasta 4 unidades de rack (UR), son aptos para montaje en racks y gabinetes de 19" y 23" conforme a estándares internacionales, mediante 2 soportes laterales desmontables de acero resistente de 1.8 milímetros de espesor (1 para cada lado), e incluyen los accesorios para la organización de las fibras ópticas de planta interna o externa. (Pueden incluir pigtails y/o jumpers de interconexión *bajo pedido*).

2. CARACTERÍSTICAS / BENEFICIOS

• Ideal para empalme de pigtails e interconexión.
• Ofrece flexibilidad para ser montado en diferentes tipos de racks y gabinetes.
• Adecuado para fibras ópticas de tubo holgado, tubo apretado y tipo listón.
• Para fibras mono-modo y multi-modo (OM1, 2, 3, 4 y 5).

• Acepta diferentes módulos acopladores para los diferentes tipos de conectores de la industria (SC, FC, LC, ST, MTRJ, etc.).
• Acepta charolas termo-plásticas de ABS para proteger empalmes de fibra óptica tipo mecánicos o por fusión.
• Acceso frontal para charolas de empalme y accesorios de conexión.

• Múltiples accesos para la entrada y salida de los cables y jumpers, constando de 10 cinturones plásticos de nylon de 10 cm de largo, 2 base adheribles de 1.25 x 1.25 cm porta cinturones, tubo en espiral de 0.63 cm de diámetro por 50 cm de largo. Opresores plásticos para entrada y salida de cables al distribuidor, así como 4 tornillos de acero para sujetar los soportes laterales de montaje en rack.

• Placas porta acopladores abatibles y/o fijos, para acceso directo a la conectorización de fibras ópticas.

• Acopladores, conectores y fibra óptica marca **Blinken-Tech**, líder en fibra óptica.
• Cuerpo de la caja de Fabricado en lámina de acero calibre 18 (1.2 milímetros) de alta calidad, acabado con pintura electrostática previamente tratado con proceso de fosfatizado. Resistente a la corrosión y a cambios de tonalidad.

• Charola Frontal deslizable tipo cajón para fácil acceso de conexiones y empalmes.

- Estandar internacional de manufactura metal-mecánica YD/T778-2011.
- Rangos de temperatura para almacenaje y operación -40 a +80 grados C.

3. DIMENSIONES (cm.)

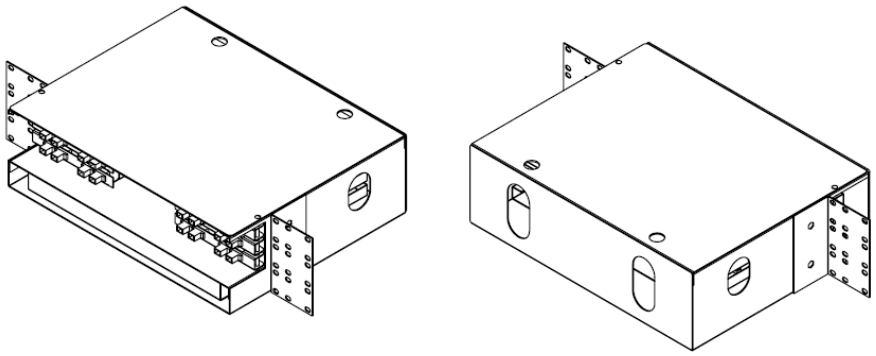

No. De parte	Dimensiones(Alto x Ancho x Prof.) cm	Peso Kg.
DOR-012	1UR x 43.00 x 31.0	2.7
DOR-024	1UR x 43.00 x 31.0	3.2
DOR-036	2UR x 43.00 x 31.0	3.7
DOR-048	2UR x 43.00 x 31.0	4.3
DOR-096	4UR x 43.00 x 31.0	5.3

Configuración del número de parte:

Ejemplo: Modelo **ERO-BK-DOR-024SAS1-EMCJ**

ERO-BK-DOR: Distribuidor Óptico para montaje en rack de 19 ó 23 pulgadas.
024: Para 24 puertos (1 undidad de rack, hasta 48 puertos LC).
SAS1: Con Acopladores SC, mono-modo (S1).
EMCJ: Equipado con 2 paneles con 24 acopladores SC (12 por panel), 2 charolas para hasta 12 empalmes de fibra óptica, con protectores de empalme termo-contráctiles respectivos.

4.0 REFERENCIAS

Las fibras, acopladores y conectores utilizados para el ensamble de los distribuidores de fibra óptica CIE marca **Blinken-Tech**, de diferentes fabricantes internacionales y de prestigio mundial (Corning y otros), están diseñados, fabricados y probados de acuerdo a los lineamientos y estándares internacionales como:

IEC 60793-1	Fibras Ópticas Parte 1: Especificaciones Generales.
IES 60793-2	Fibras Ópticas Parte 2: Especificaciones de Producto.
IES 60794-2	Cables con Fibras Ópticas Parte 2 para Interiores.
EIA/TIA 598	Código de Colores para Fibras Ópticas.
ITU-T G.650	Definición y Métodos de Prueba para fibras Mono-modo.
ITU-T G.652	Características para fibras Mono-modo.

Advertencias de Seguridad

Observe siempre las precauciones de seguridad durante la instalación, operación y mantenimiento de este producto.

Este producto un dispositivo óptico. Siendo así, deben observarse las siguientes medidas de seguridad:

• Nunca mire directamente alineando el ojo con los dispositivos ópticos del equipo, ya que sus ojos podrán ser alcanzados por radiación óptica concentrada (luz laser).

• No intente realizar ajustes en los dispositivos ópticos con intención de atenuar o amplificar la señal óptica.

• No use conectores ópticos defectuosos, cables de fibra óptica rotos o sin conectores terminados.

Tensiones Internas

La manipulación del equipo no expone el usuario a riesgo de choque eléctrico, sin embargo, es bueno estar atento a las sobretensiones provenientes de la Red de Telecomunicaciones, principalmente si el equipo no ha sido instalado adecuadamente.

Descarga Electrostática

El producto (caja y placas acopladas a ella) puede ser manipulado por el usuario, no
presentando problemas con relación a descargas electrostáticas. Pero, como el producto es un equipo modular, se recomienda enfáticamente que el usuario siga la Norma ANSI IPC-A-610 referente a descarga electrostática (ESD) y utilice muñequera para conexión a tierra cuando retire o inserte alguna tarjeta en el equipo.